ՀԱՏՈՒՅԹ 1-1

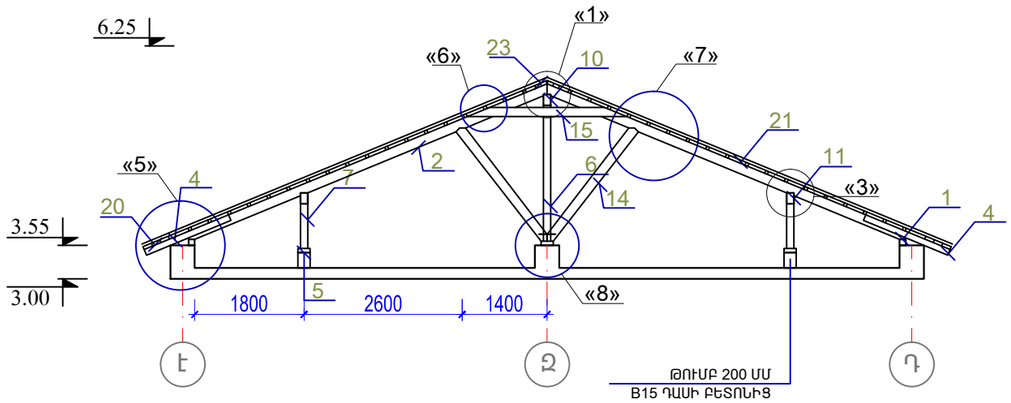

ՀԱՏՈՒՅԹ 2-2

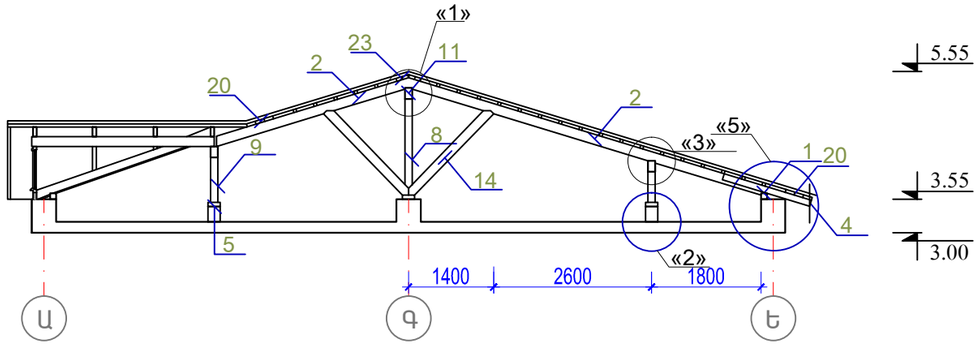

ՀԱՏՈՒՅԹ 4-4

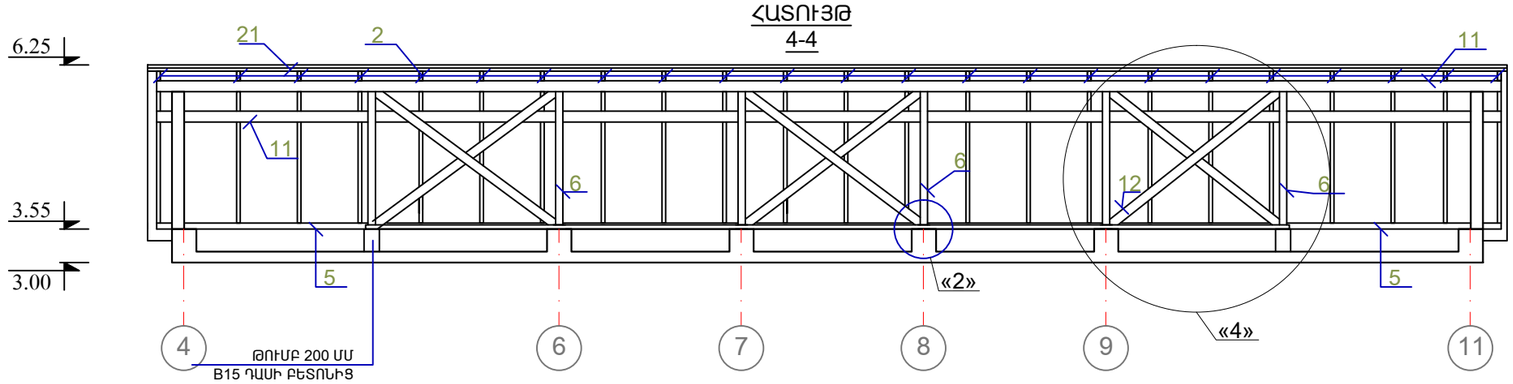

ՏԱՆԻՔԻ ՊԱՏՈՒՀԱՆ Մ:50

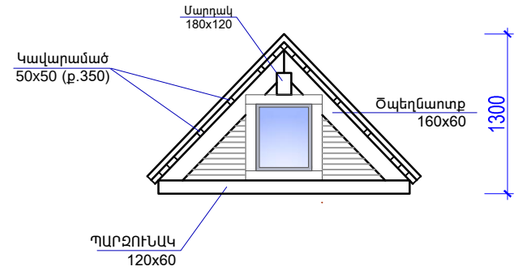

ՀԱՏՈՒՅԹ 3-3

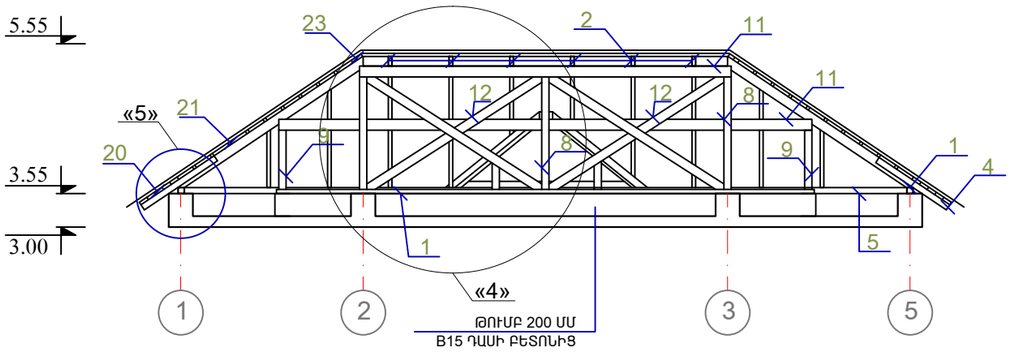

ՏԱՆԻՔԻ ՋԵՐՄԱՄԵԿՈՒՍԱՑՈՒՄ

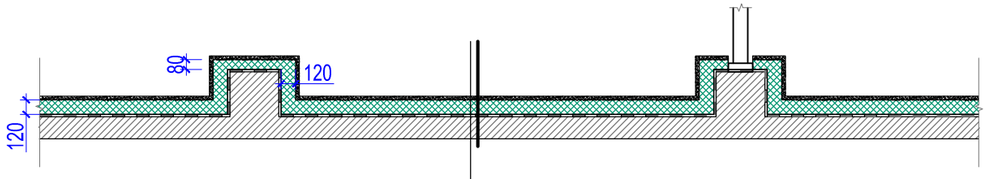

1 -Ամրանավորված g/ա շաղախ 30մմ
2 - Ջերմամեկուսիչ շերտ՝ էքստրուդացված փրփրապոլիստիրոլ
3 - Գոլորշամեկուսիչ շերտ իզոգամ
4 - Ե/բետոնե ծածկի սալ 170մմ

ԾԱՆՈԹՈՒԹՅՈՒՆ

1. ՓԱՅՏՅԱ ՏԱՐՐԵՐԸ՝ ՓՇԱՏԵՐԵՎ II ՍՈՃՈՒ ԾԱՌԱՏԵՍԱԿԻՑ (ՍՈՃԻ):
2. ԲՈԼՈՐ ՓԱՅՏՅԱ ԷԼԵՄԵՆՏՆԵՐԸ ՄՇԱԿԵԼ ՀԱԿԱՀՐԴԵՀԱՅԻՆ ԼՈՒԾՈՒՅԹՈՎ:

ԾՐԱԳՐԻ ԱՌԱՋԱԴՐԱՆՔ՝ TAT-04				ԴԱՇՏԱՔԱՐԻ ՄԱՆԿԱՊԱՐՏԵԶԻ ԿԱՌՈՒՑՈՒՄ			
				ԵԼԱՐՄԱՊԵՏԱԿԱՆ ԼՈՒԾՈՒՄՆԵՐ	ՓՈՒԼ	ԹԵՐԹ	ԹԵՐԹԵՐ
ՆԱԽԱԳԾ.	Տ. ԱՂԱՍԱՐՅԱՆ				ԱՆ	ԵԼ-20	31
ՆԱԽԱԳԾ.	Ք. ԲԵԿՉՅԱՆ			ՏԱՆԻՔԻ ՀԱՏՈՒՅԹՆԵՐ «1-1»; «2-2»; «3-3»; «4-4», ՏԱՆԻՔԻ ՊԱՏՈՒՀԱՆ Մ 1:10	INTER energia	ՀԱՏԵՐ էներգիա ՍՊԸ	
ՆԳԾ	Գ. ՀՈՎՀԱՆՆԻՍՅԱՆ						
ՊԱՇՏՈՆ	ԱԶԳԱՆՈՒՆ	ՍՏՈՐԱԳՐ.					